女子ダブルス（WD）

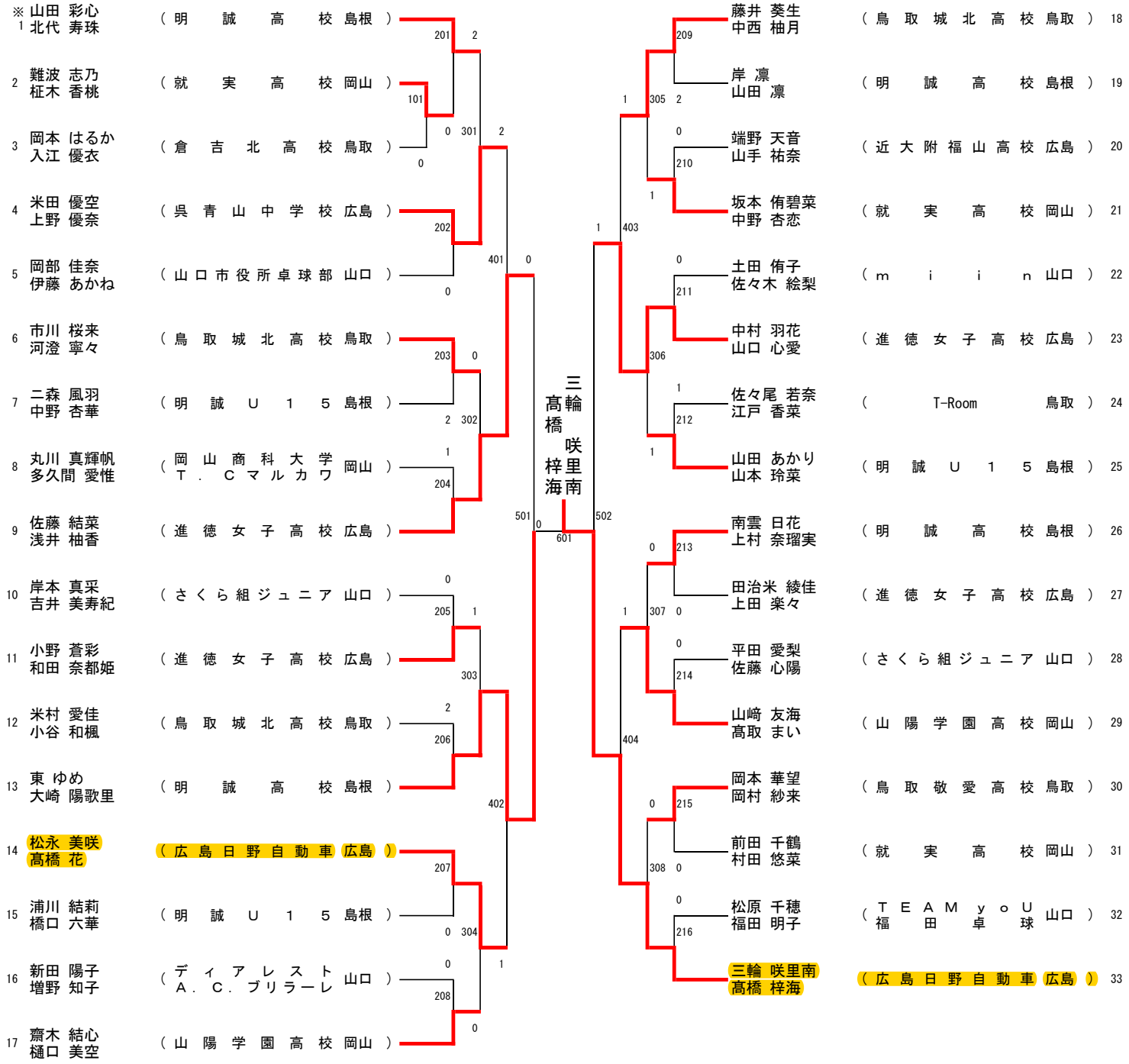
※1 山田 彩心 北代 寿珠 （明誠高校 島根）
2 難波 志乃 柾木 香桃 （就実高校 岡山）
3 岡本 はるか 入江 優衣 （倉吉北高校 鳥取）
4 米田 優空 上野 優奈 （呉青山中学校 広島）
5 岡部 佳奈 伊藤 あかね （山口市役所卓球部 山口）
6 市川 桜来 河澄 寧々 （鳥取城北高校 鳥取）
7 二森 風羽 中野 杏華 （明誠U15 島根）
8 丸川 真輝帆 多久間 愛惟 （岡山商科大学 T.Cマルカワ 岡山）
9 佐藤 結菜 浅井 柚香 （進徳女子高校 広島）
10 岸本 真采 吉井 美寿紀 （さくら組ジュニア 山口）
11 小野 蒼彩 和田 奈都姫 （進徳女子高校 広島）
12 米村 愛佳 小谷 和楓 （鳥取城北高校 鳥取）
13 東 ゆめ 大崎 陽歌里 （明誠高校 島根）
14 松永 美咲 髙橋 花 （広島日野自動車 広島）
15 浦川 結莉 橋口 六華 （明誠U15 島根）
16 新田 陽子 増野 知子 （ディアレスト A.C.ブリラーレ 山口）
17 齋木 結心 樋口 美空 （山陽学園高校 岡山）
18 藤井 葵生 中西 柚月 （鳥取城北高校 鳥取）
19 岸 凛 山田 凛 （明誠高校 島根）
20 端野 天音 山手 祐奈 （近大附福山高校 広島）
21 坂本 侑碧菜 中野 杏恋 （就実高校 岡山）
22 土田 侑子 佐々木 絵梨 （m i i n 山口）
23 中村 羽花 山口 心愛 （進徳女子高校 広島）
24 佐々尾 若奈 江戸 香菜 （T-Room 鳥取）
25 山田 あかり 山本 玲菜 （明誠U15 島根）
26 南雲 日花 上村 奈瑠実 （明誠高校 島根）
27 田治米 綾佳 上田 楽々 （進徳女子高校 広島）
28 平田 愛梨 佐藤 心陽 （さくら組ジュニア 山口）
29 山﨑 友海 髙取 まい （山陽学園高校 岡山）
30 岡本 華望 岡村 紗来 （鳥取敬愛高校 鳥取）
31 前田 千鶴 村田 悠菜 （就実高校 岡山）
32 松原 千穂 福田 明子 （TEAM yoU 福田卓球 山口）
33 三輪 咲里南 髙橋 梓海 （広島日野自動車 広島）
三輪 咲里南
髙橋 梓海